RÁM R01

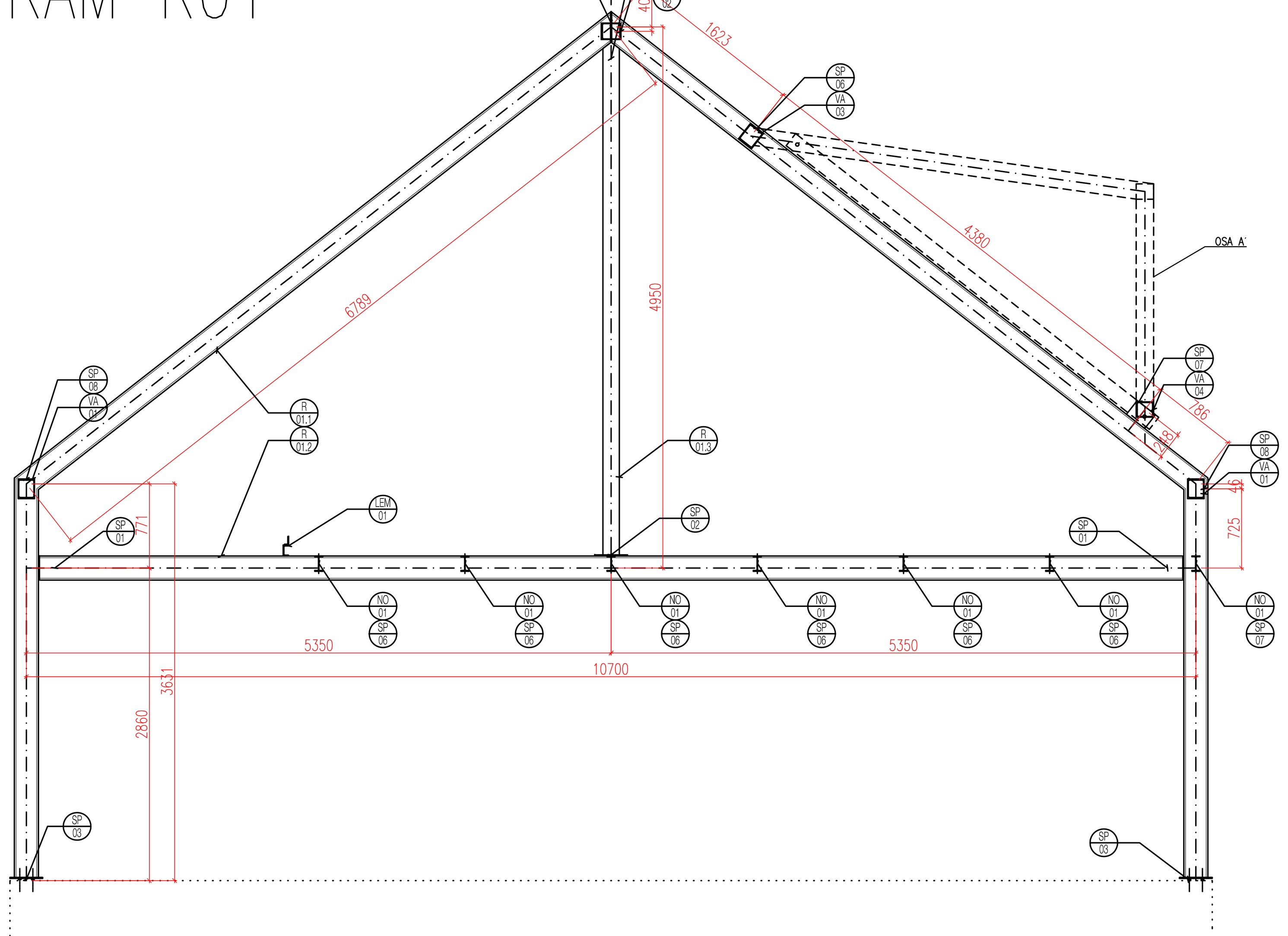

RÁM R04

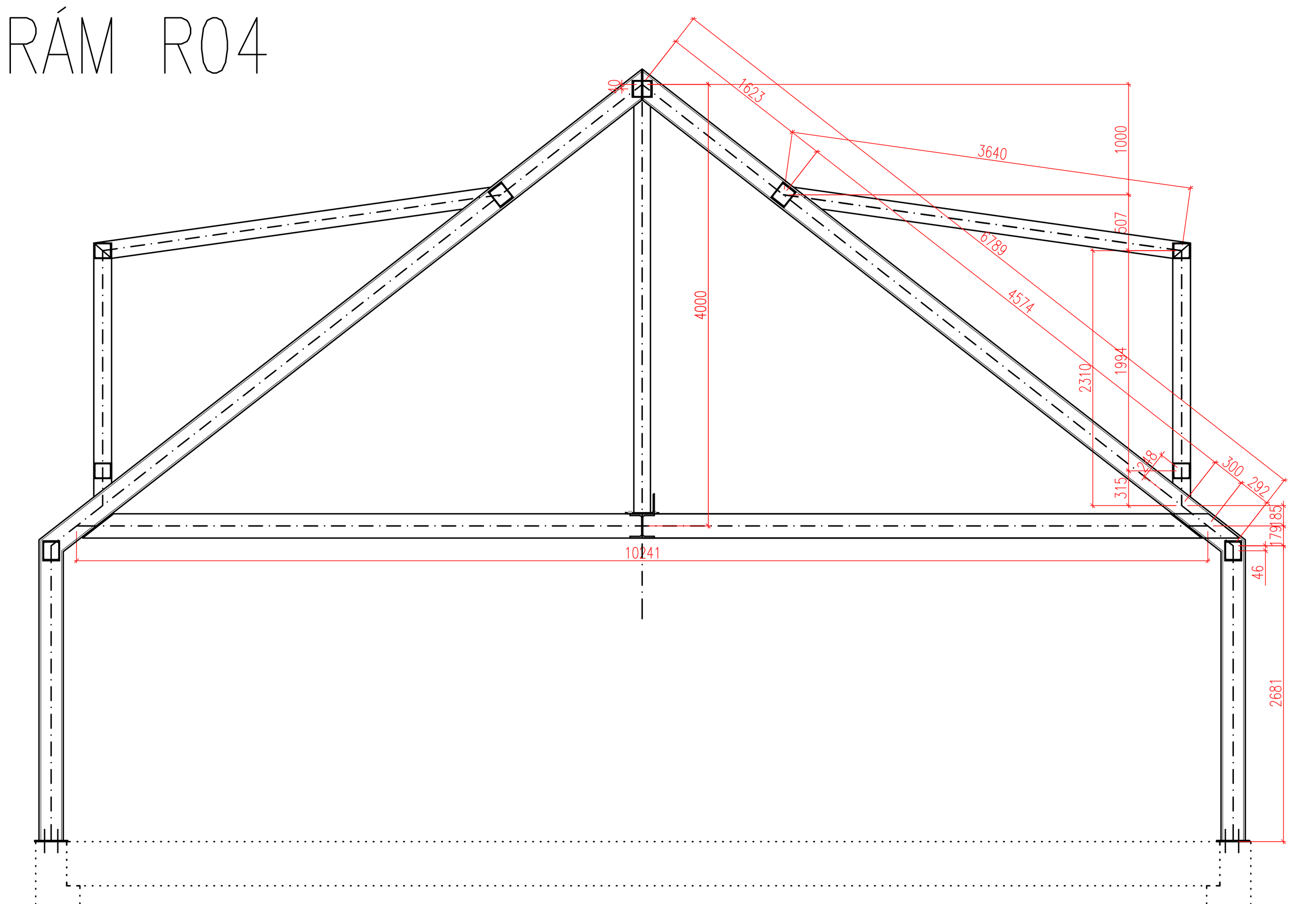

RÁM R05

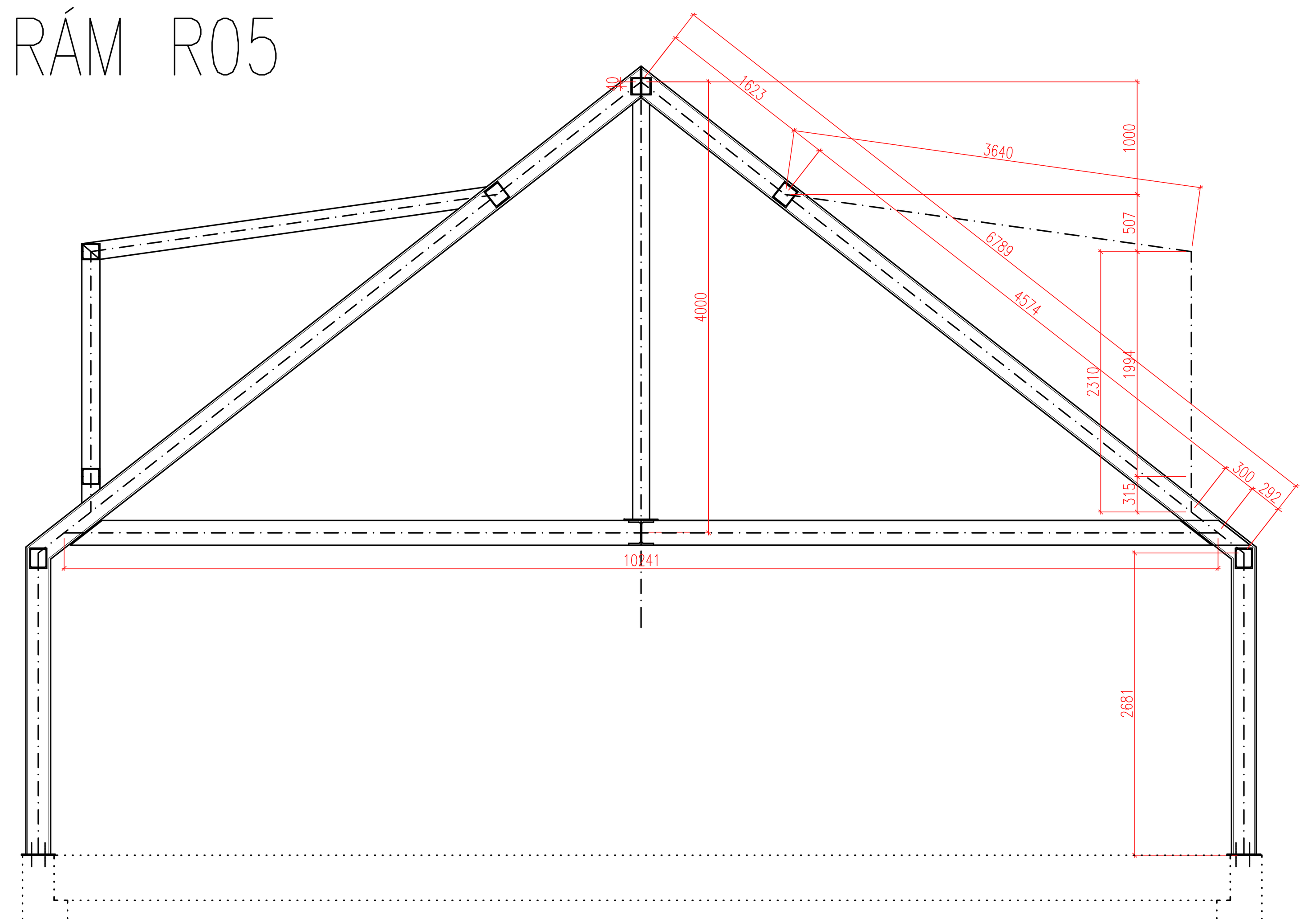

RÁM R02 (2x)

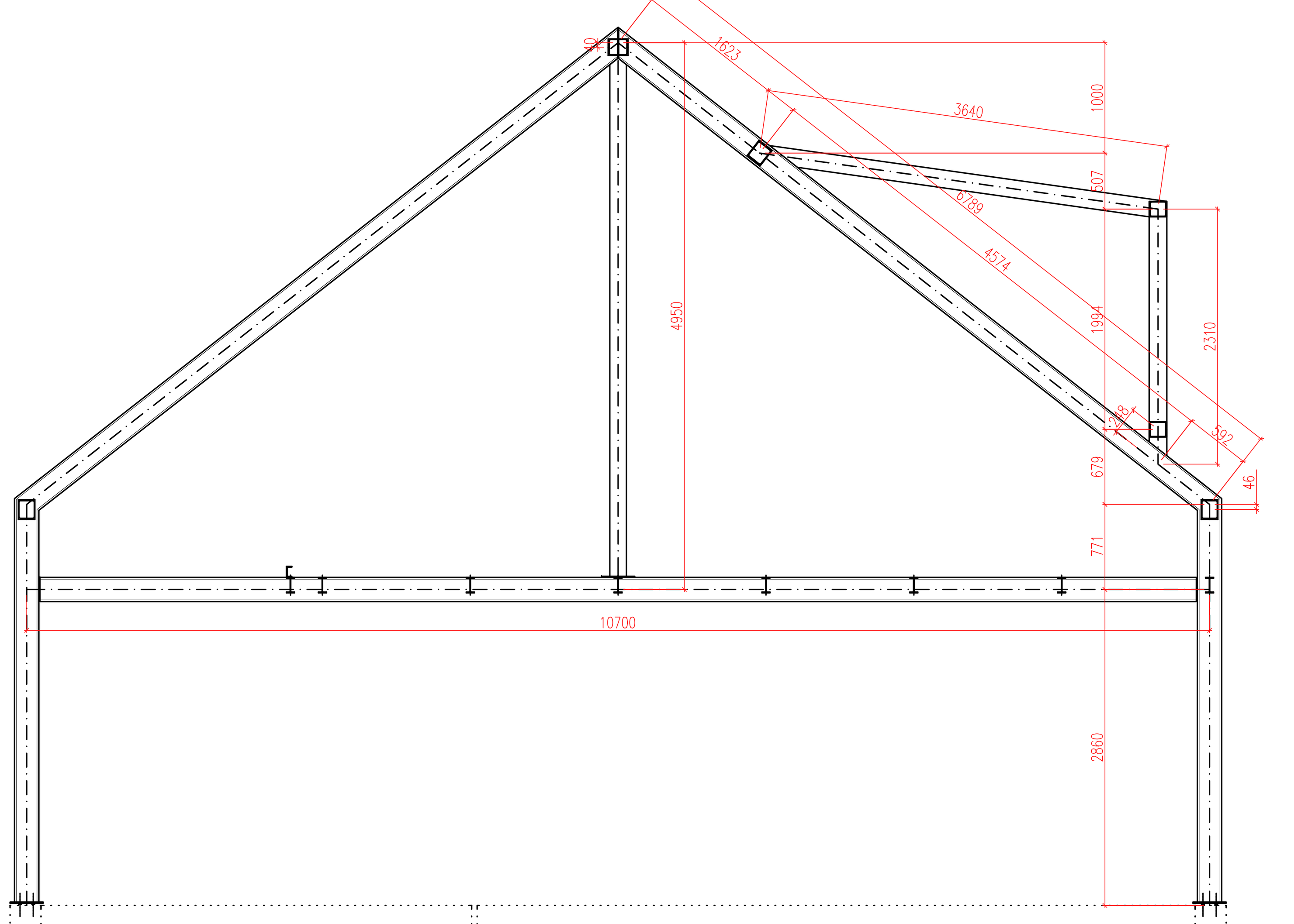

OSA B – RÁM R02

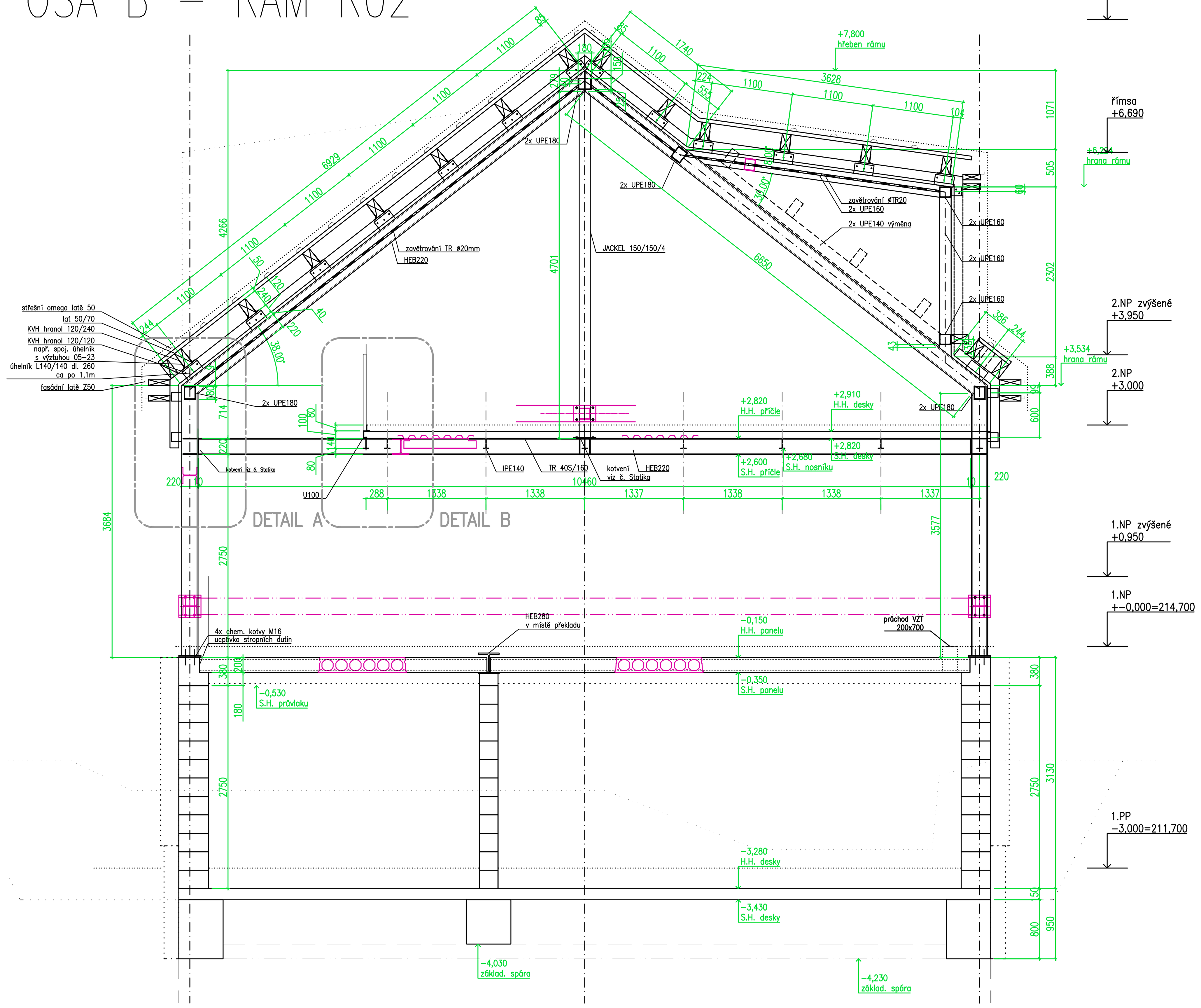

RÁM R03

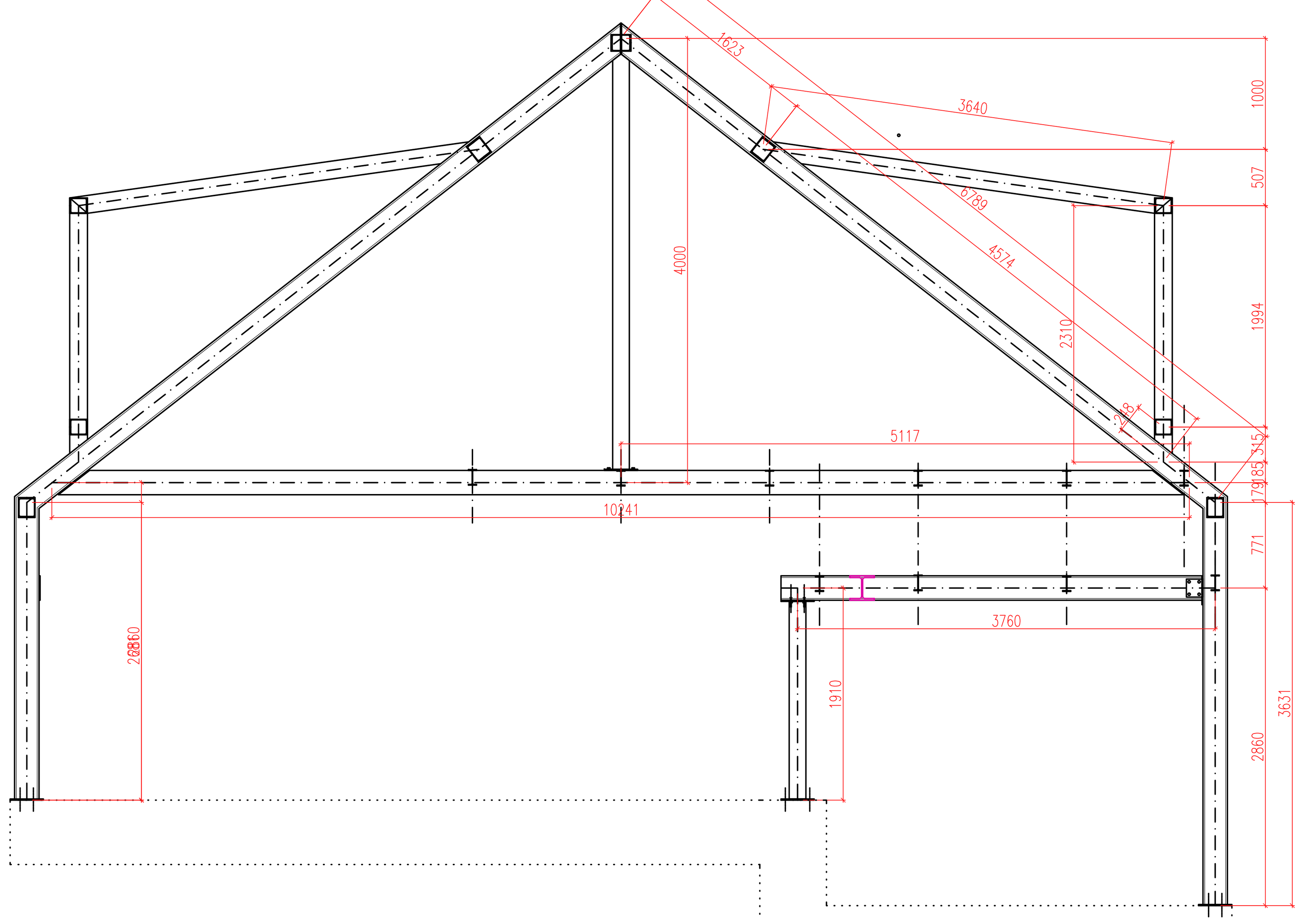

RÁM – VÝMĚNA OSA A', E'

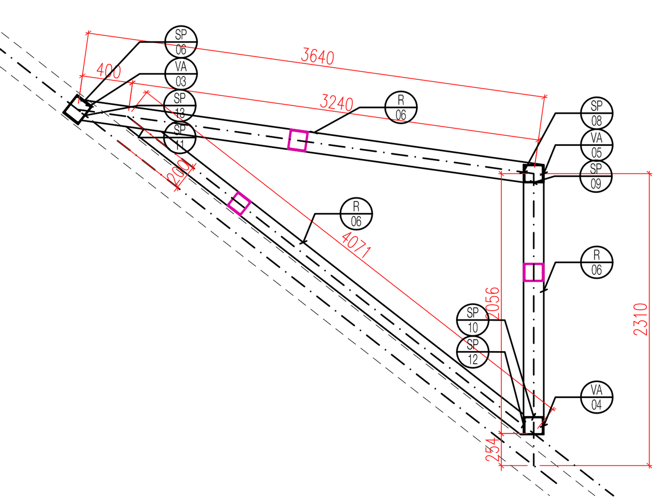

Materiál Ocel S235JR ozn. prvku	profil hmotnost kg/m	HEB220	JACKEL 150/150/4	2x UPE140	2x UPE160	2x UPE180	IPE140	U100	L80/40/8 (hm. odhad)	L180/90/10 (hm. odhad)	L150/75/10	TR35	TR20	U260	U330	PL 260(270)/16	zábr. m2	m2	L140/140/10	celkem kg prvku
		71.5	18	29	34	39.4	12.9	10.6	7.4	23	17	7.55	2.54	37.9	59.5		26.69	6.44	21.66	
R01		31.54 2255.11	4.95 89.1																	2344.21
R02 (2x)		63.08 4510.22	9.9 178.2			11.9 468.86														5157.28
R03		34.04 2433.86	5.91 106.38			12 472.8														3013.04
R04		29.1 2080.65	4 72			12 472.8														2625.45
R05		29.1 2080.65	4 72			5.95 234.43														2387.08
výměna R06 (čelo vikýře)				8.14 236.06	11.9 404.6															640.66
výměna R07 (u sch.)		9.85 704.275																		704.28
VA01						56 2206.4														2206.40
VA02						28 1103.2														1103.20
VA03					32.5 1105															1105.00
VA04				32.5 942.5																942.50
VA05					30 1020															1020.00
NO01							184.5 2380.05													2380.05
LEM01 (deska a zábradlí 2NP)								20.2 214.12	20.2 149.48											363.60
LEM01 (deska a zábradlí 1NP)								8.04 85.224	8.04 59.496											144.72
LEM02 (podlaha u schodiště 2.NP)										3 69										69.00
LEM03 (podlaha u schodiště 1.NP)											5.1 86.7									86.70
ZAV01 (zavětrování 1.NP)												43.2 326.16								326.16
ZAV02 (zavětrování 2.NP)													83.76 212.7504							212.75
STUPNICE 1														20.96 794.384						794.38
STUPNICE 2															18 1071					1071.00
SCHODNICE																0.075648 593.8368				593.84
Zábradlí																	48.6 1297.134			1297.13
plech TR 40S/160 (0,63mm)																		221 1423.24		1423.24
kotvení krokve k rámu																			29.12 630.7392	630.74
celková hmotnost profilu		14064.765	517.68	1178.56	2529.6	4958.49	2380.05	299.344	208.976	69	86.7	326.16	212.7504	794.384	1071	593.8368	1297.134	1423.24	630.7392	
HMOTNOST PRVKŮ CELKEM /KG/																				32642.41
REZERVA 10%																				3264.24
HMOTNOST VČ. REZERVY																				35906.65
pozn.	V TABULCE JSOU UVEDENY JEN HLAVNÍ ELEMENTY BEZ PROŘEZU. SPOJE, TRNY, SPOJOVACÍ MATERIÁL APOD. NEJSOU V TABULCE UVEDENY A JSOU SOUČÁSTÍ REZERVY																			

SVARY
- SVARY U MATERIÁLŮ DO TL. 4 mm VČETNĚ JSOU UVAŽOVÁNY KONSTRUKČNÍ
- VELIKOST NOSNÝCH KOUTOVÝCH SVARŮ JE UVAŽOVÁNA a=0,6.t, KDE t JE TLOUŠŤKA PŘIPOJOVANÉHO (TENČÍHO) MATERIÁLU

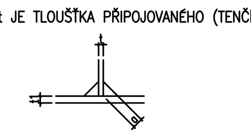

TŘÍDA KONSTRUKCE S4 (NÁVRHOVÁ ŽIVOTNOST 50 LET) DLE ČSN EN 1992-1-1
VÝROBNÍ PŘEDPIS EN 1090-2
TŘÍDA PROVEDENÍ DLE ČSN EN 1090-2: EXC2
ZÁKLADNÍ GEOMETRICKÉ TOLERANCE DLE ČSN EN 1090-2
KVALIFIKACE SVÁŘEČŮ: EN ISO 9606-1, ČSN EN 287-1 (V SOULADU S WPS)
KVALITA SVAROVÝCH SPOJŮ: ČSN EN ISO 5817
STUPEŇ KVALITY C

ZÁKLADNÍ VÝROBKY (MATERIÁL) : S235 JR
SVAŘOVACÍ (PŘÍDAVNÝ) MATERIÁL A PLYNY : DLE WPS
SPOJOVACÍ MATERIÁL :
- ŠROUBY ČSN EN 4014 PEVNOSTNÍ TŘÍDA 8.8 ŽÁROVĚ ZINKOVANÉ DLE ČSN EN ISO 10684
- MATICE ČSN EN 4032 – PEVNOSTNÍ TŘÍDA 8, ŽÁROVĚ ZINKOVANÉ DLE EN ISO 10684
- PODLOŽKY ŽÁROVĚ ZINKOVANÉ DLE ČSN EN ISO 10684

POZNÁMKY:
- STÁVAJÍCÍ KONSTRUKCE PŘED REALIZACÍ NUTNO ZAMĚŘIT
- POVRCHOVÁ ÚPRAVA:
- ZAKRYTÉ KONSTRUKCE 2X ZÁKLADNÍ NÁTĚR
- POHLEDOVÉ KONSTRUKCE (SLOUPY) PRÁŠKOVĚ LAKOVANÉ BARVA POVRCHOVÉ ÚPRAVY POHLEDOVÝCH KONSTRUKCÍ BUDE VYBRÁNA INVESTOREM NA ZÁKLADĚ PŘEDLOŽENÝCH VZORKŮ

HLAVNÍ NOSNÉ RÁMY V 1.NP JSOU OPATŘENY POŽÁRNÍM NÁTĚREM NA 30 min.
HLAVNÍ NOSNÉ RÁMY VE 2.NP JSOU NAVRŽENY NA PO 15min
NOSNÍKY IPE140 JSOU OPATŘENY POŽÁRNÍM NÁTĚREM NA 30 min.
ZAVĚTROVÁNÍ 1.NP, TYČOVINA PRŮM. 35mm NAVRŽENA NA PO 30min.
ZAVĚTROVÁNÍ 2.NP, TYČOVINA PRŮM. 20mm NAVRŽENA NA PO 15min.
SCHODNICE MIN. PL 260/16 JSOU OPATŘENY POŽÁRNÍM NÁTĚREM NA 15min.

VÝKRES NENAHRAZUJE DÍLENSKOU DOKUMENTACI

LEGENDA

- SP / XX – SPOJ (VIZ VÝKRES 023) ČÍSLO
- R / XX – RÁM, PŘÍČLE ČÍSLO
- VA / XX – VAZNICE ČÍSLO
- NO / XX – NOSNÍK ČÍSLO
- LEM / XX – LEMOVÁNÍ ČÍSLO
- SCH / XX – SCHODNICE ČÍSLO
- ZAV / XX – ZAVĚTROVÁNÍ ČÍSLO
- 779 – KÓTY - OSY
- 779 – KÓTY - HRANY
- SKLOPENÝ ŘEZ

POZNÁMKY:

Informace z tohoto dokumentu mohou být použity jenom v souvislosti s tímto projektem. Informace na tomto dokumentu nemohou být v žádném případě svévolně pozměněny, doplňovány nebo odstraňovány.
V případě, že bude nutné provést jakékoliv změny v tomto dokumentu, jediným autorizovaným subjektem k těmto konům je projektant – autor projektu. Žádné prvky, data a jiné informace z této dokumentace nemohou být kopírovány, nebo použity pro jiné projekty bez souhlasu autora projektu.

Nezvětšujte tento výkres. Nepřeměřujte. Nesrovnalosti konzultujte s projektantem. Nedílnou součástí výkresové dokumentace je technická zpráva, podmínky provádění a specifikace.

Tato dokumentace (prováděcí dokumentace) nezahrnuje dodavatelskou dílenskou dokumentaci. Dílenská dokumentace musí být schválena projektantem.

PŘED ZADÁNÍM DO VÝROBY ROZMĚRY OVĚŘIT NA STAVBĚ!

Souřadnicový systém: JTSK
VÝŠKOVÝ SYSTÉM BALT PO VYROVNÁNÍ
+-0,000 = 214,700 m.n.m.

STAVBA - NÁZEV AKCE: **KOMUNITNÍ CENTRUM HLOUBĚTÍNSKÁ 55**
STUPEŇ: **DOKUMENTACE PRO PROVÁDĚNÍ STAVBY**

MÍSTO STAVBY: Hloubětínská 55, Praha 14 Hloubětín, p.č. 68/1, 68/2, 69, 2499/1, 2499/17, 2499/18, k.ú. Hloubětín
ČÁST: D.1.2 STAVEBNÍ KONSTRUKČNÍ

INVESTOR: Městská část Praha 14, Bratří Venclíků 1073, 198 21 Praha 9, IČO: 002 31 312
ZODPOVĚDNÝ PROJEKTANT ČÁSTI: Ing. arch. Petr Synovec, ČKA 04088, Velehradská 1159/3, 13000 Praha 3 Vinohrady, tel. 777 328 733, e-mail: petr@synovec.cz, www.synovec.cz
GEN. PROJ.: Ing. arch. Miloš Synovec, M.S. projekce staveb, Liberecká 3508/25, 466 01 Jablonec nad Nisou, IČO: 10167561

PARÉ · RAZÍTKO / PODPIS

DATUM: 15.7.2017
MĚŘÍTKO: 1:50
NÁZEV VÝKRESU: **OCELOVÉ RÁMY**
ČÍSLO VÝKRESU: **200**